CONFIGURAÇÃO DE PENAS P/ PLOTAGEM

| PENA | COR | ESP. |
|---|---|---|
| 1 | 7 | 0,2 |
| 2 | 7 | 0,2 |
| 3 | 7 | 0,3 |
| 4 | 7 | 0,4 |
| 5 | 7 | 0,5 |
| 6 | 7 | 0,6 |
| 7 | 7 | 0,25 |
| 8 | 7 | 0,08 |
| 9 | 7 | 0,1 |

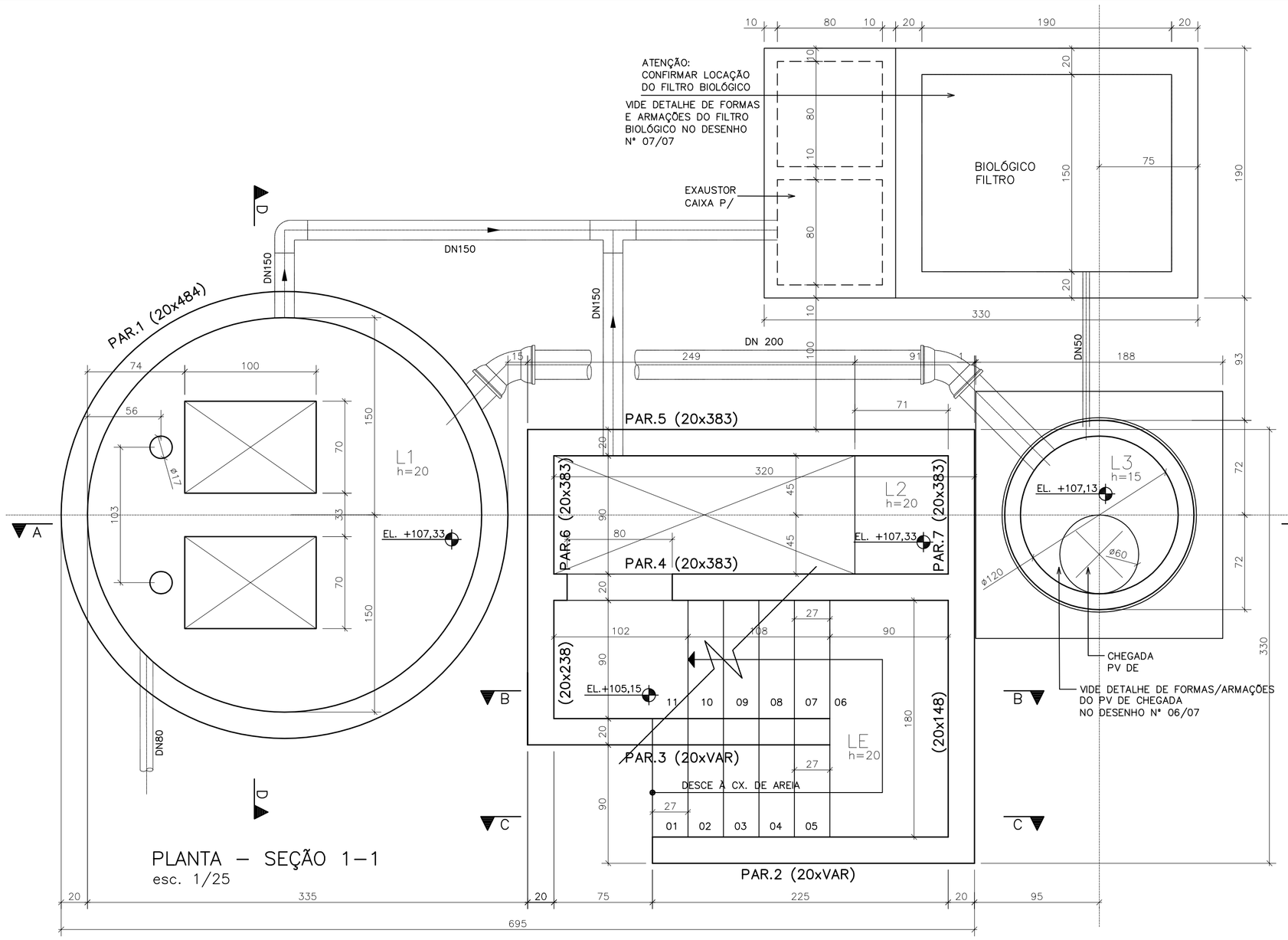


PLANTA – SEÇÃO 1–1
esc. 1/25

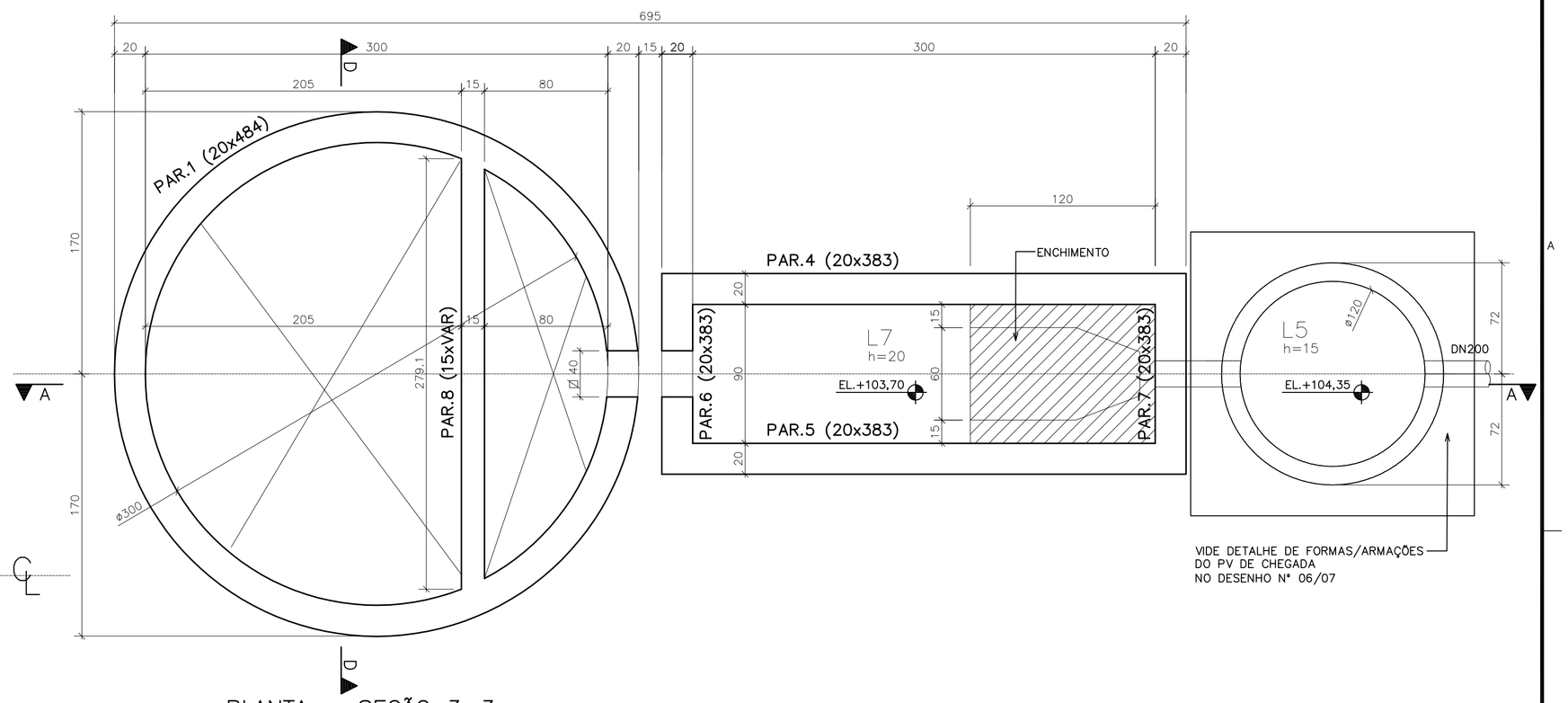


PLANTA – SEÇÃO 3–3
esc. 1/25

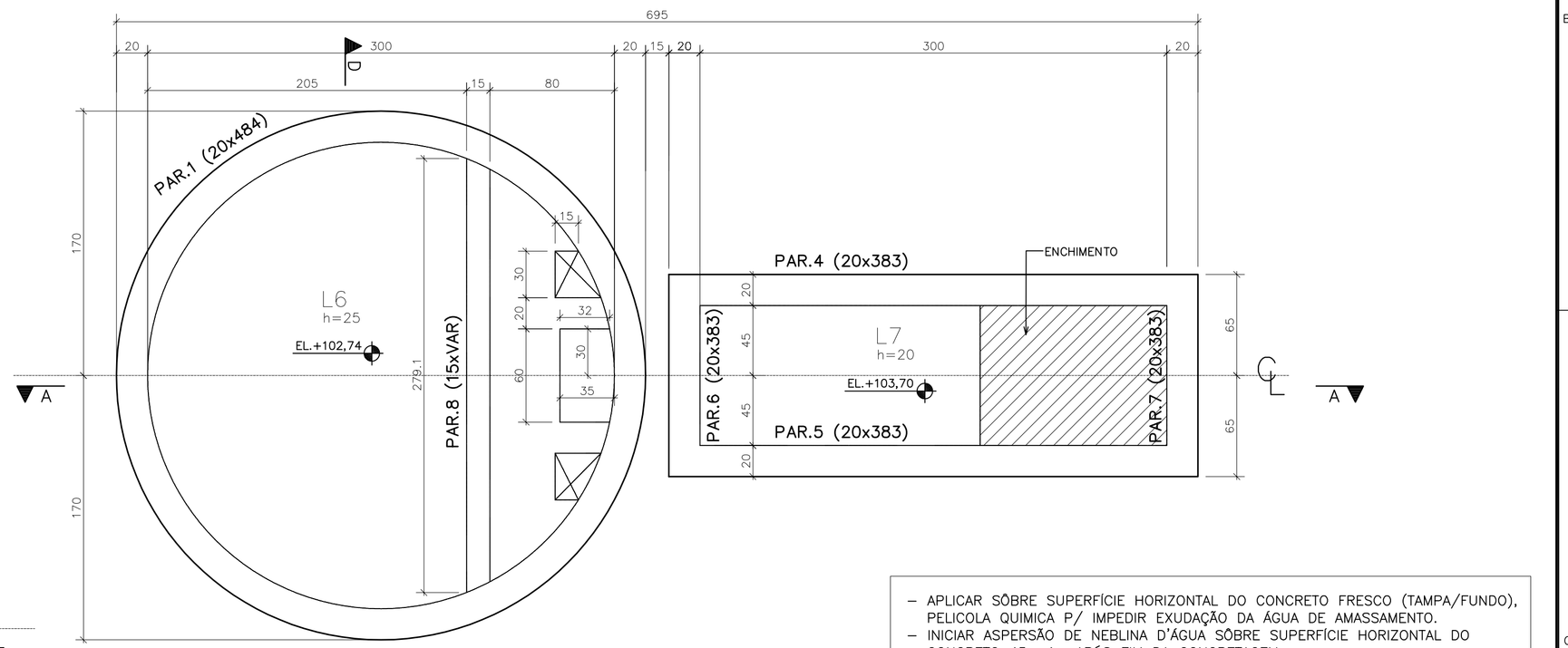


PLANTA – SEÇÃO 4–4
esc. 1/25

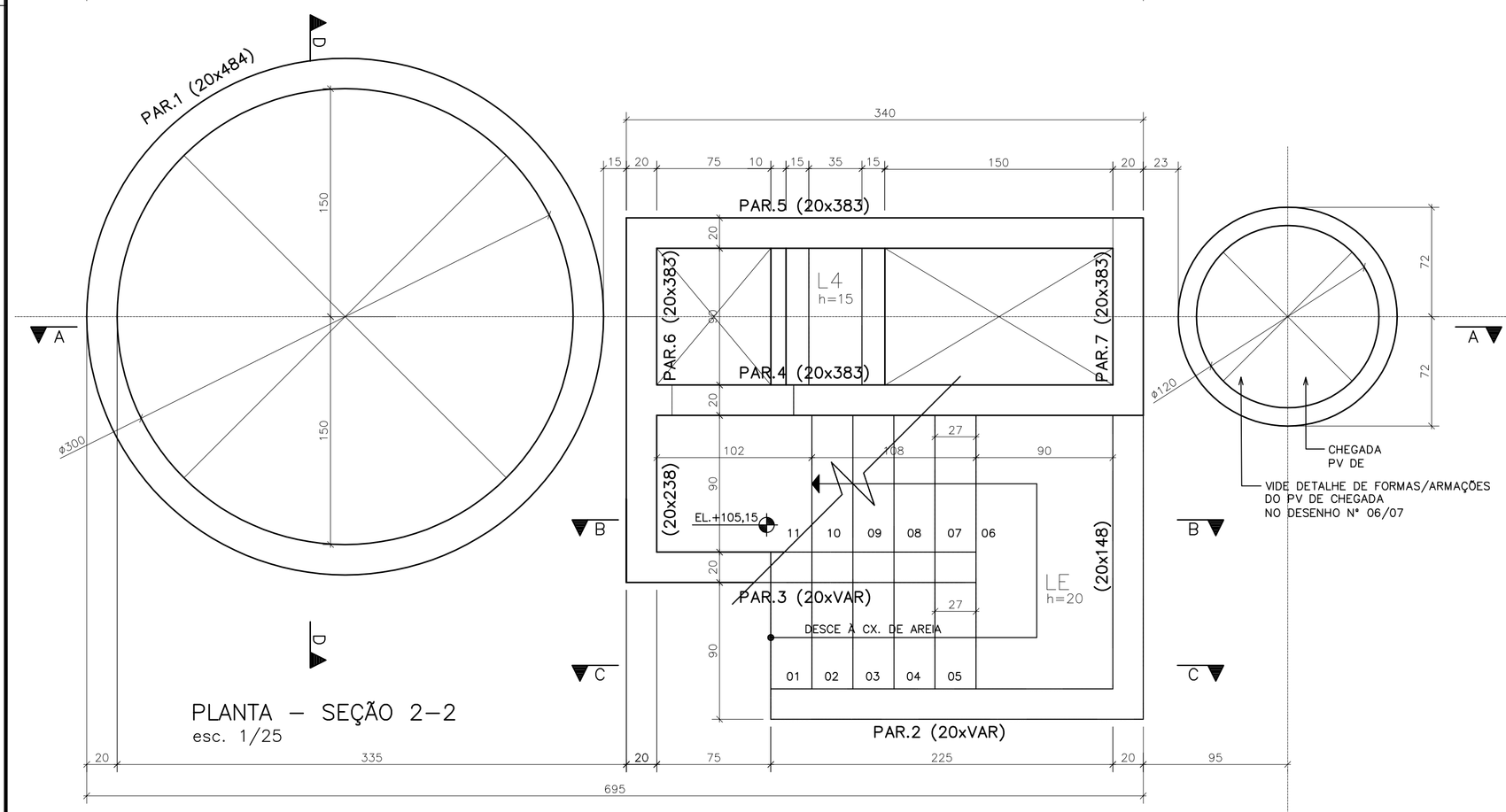


PLANTA – SEÇÃO 2–2
esc. 1/25

– APLICAR SÔBRE SUPERFÍCIE HORIZONTAL DO CONCRETO FRESCO (TAMPA/FUNDO), PELICOLA QUIMICA P/ IMPEDIR EXUDAÇÃO DA ÁGUA DE AMASSAMENTO.
– INICIAR ASPERSÃO DE NEBLINA D'ÁGUA SÔBRE SUPERFÍCIE HORIZONTAL DO CONCRETO 45 mim APÓS FIM DA CONCRETAGEM.
– PROTEGER SUPERFÍCIE HORIZ. DO CONCRETO EM CURA COM MANTA HIDRATADA.

## QUANTITATIVOS

QUANTITATIVOS DE MATERIAIS – ELEVATÓRIA:
CONCRETO ESTRUTURAL = 24,33 m3
CONCRETO SIMPLES = 0,98 m3
FORMAS DO CILINDRO = 93,07 m2
DEMAIS FORMAS = 105,10 m2
AÇO = 2392 kg

QUANTITATIVOS DE MATERIAIS – PV DE CHEGADA:
CONCRETO ESTRUTURAL = 2,72 m3
CONCRETO SIMPLES = 0,17 m3
AÇO = 192 kg

QUANTITATIVOS DE MATERIAIS – BIOFILTRO:
CONCRETO ESTRUTURAL = 4,85 m3
CONCRETO SIMPLES = 0,35 m3
FORMAS = 43,00 m2
AÇO = 332 kg

## NOTAS

1 – COTAS E DIMENSÕES EM CENTÍMETROS / ELEVAÇÕES EM METROS
2 – AÇO CA–50 (Fyk = 500 MPa) E CA–60 (Fyk = 600 MPa)
3 – COBRIMENTO DAS ARMADURAS (CA–50A): 4cm
4 – CARACTERÍSTICAS DO CONCRETO:
PROPRIEDADES EXIGIDAS:

| ELEMENTOS ESTRUTURAIS EM GERAL | | |
|---|---|---|
| RESISTÊNCIA CARACTERÍSTICA (Fck) MÍNIMA | 30 | MPa |
| MÓDULO DE DEFORMAÇÃO TANGENTE INICIAL MÍNIMA | 31 | GPa |
| CONSUMO MÍNIMO DE CIMENTO | 350 | kg/m3 |
| FATOR ÁGUA/CIMENTO MÁXIMO | 0,50 | ***** |

5 – CONFIRMAR AS MEDIDAS NO LOCAL
6 – DEVERÃO SER TOMADAS PRECAUÇÕES ESPECIAIS QUANTO A CURA DO CONCRETO MANTENDO A SUPERFÍCIE DO MESMO ÚMIDA E PROTEGIDA DA AÇÃO DIRETA DOS RAIOS SOLARES
7 – A EXECUÇÃO DA ESTRUTURA É DE RESPONSABILIDADE DA EMPRESA CONSTRUTORA, E DEVERÁ CONTAR COM A CONSULTORIA DE UM TECNOLOGISTA DE MATERIAIS. O ENGENHEIRO RESPONSÁVEL DEVERÁ OBEDECER AS RECOMENDAÇÕES DA NBR–14931 EXECUÇÃO DE ESTRUTURAS CONCRETO–PROCEDIMENTOS.
8 – ANTES DA CONCRETAGEM OBSERVAR PROJETOS ELÉTRICOS E HIDRÁULICOS

ESTE DESENHO É PROPRIEDADE DA COMPANHIA ESPÍRITO SANTENSE DE SANEAMENTO – CESAN E NÃO PODE SER COPIADO SEM SUA AUTORIZAÇÃO.

| NÚMEROS | TÍTULOS |
|---|---|
| PRINCIPAIS DESENHOS DE REFERÊNCIA | |

| Nº | LOCAL | DISCRIMINAÇÃO | DES. | DIV. | GER. | DATA |
|---|---|---|---|---|---|---|
| REVISÃO | | | | | | |

CANCELA E SUBSTITUI O DESENHO NÚMERO:

CANCELADO E SUBSTITUÍDO PELO DESENHO NÚMERO:

CENTRO DE DOCUMENTAÇÃO
RECEBIDO: __/__/__
Nº DOC.: _____ ASS.: _____
APROVAÇÃO CESAN:
ASS.: _____ MATR.: _____
UNID.: _____ DATA: __/__/__
ESTA APROVAÇÃO NÃO ISENTA A CONTRATADA DE SUAS RESPONSABILIDADES LEGAIS.

EMITENTE:
ENCIBRA S. A.
Estudos e Projetos de Engenharia

| PROJETADO: | COORDENADOR: |
|---|---|
| ENGº EDISON LYRIO | RENAN CARATTI ALVES |
| CREA: 1359/D REGIÃO: ES | CREA: 0601159690 REGIÃO: SP |
| DESENHO: | Nº DES. PROJETISTA: |
| DATA: | 0913–B–PE–EST–DE–015 |

RESPONSÁVEL TÉCNICO: RENAN CARATI ALVES
CREA 0601159690 REGIÃO SP ART nº 2010000486 DATA 09/09/2009

| EMISSÃO CESAN | DATAS |
|---|---|
| PROJETADO: | |
| CREA: | |
| DESENHADO: | |
| VERIFICADO: ENGº NESTOR GORZA JR | |
| DIVISÃO: ENGº NESTOR GORZA JR | |
| GERÊNCIA: ENGº SANDRA SILY | |

CESAN

MUNICÍPIO: PANCAS | DISTRITO: SEDE | BAIRRO:

NOME DO EMPREENDIMENTO: AMPLIAÇÃO E MELHORIA DO SISTEMA DE ESGOTAMENTO SANITÁRIO DE PANCAS

TÍTULO: ESTAÇÃO ELEVATÓRIA DE ESGOTO BRUTO – EEEB–C
PROJETO ESTRUTURAL
FORMAS DA SEÇÃO 1–1, SEÇÃO 2–2, SEÇÃO 3–3 E SEÇÃO 4–4

| ESCALA: | FOLHA: | Nº CESAN | REV: |
|---|---|---|---|
| INDICADA | 01 / 07 | C–022–000–91–4–XX–0015 | 00 |